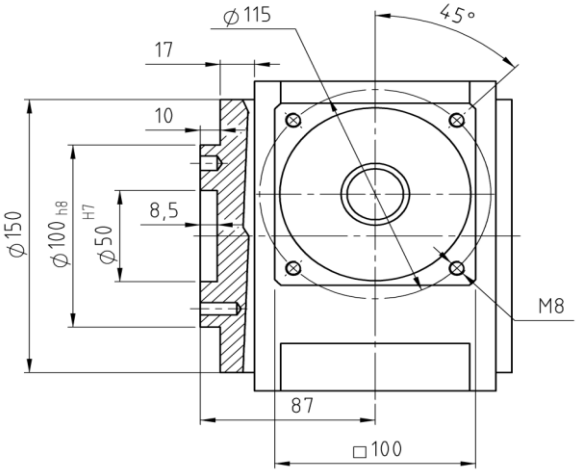

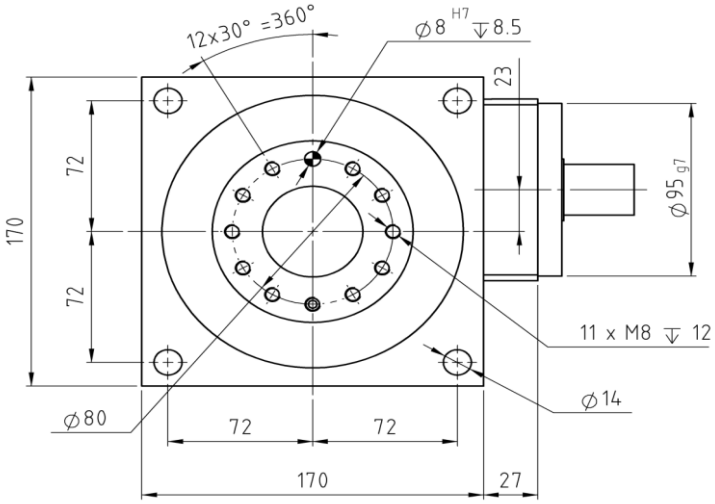

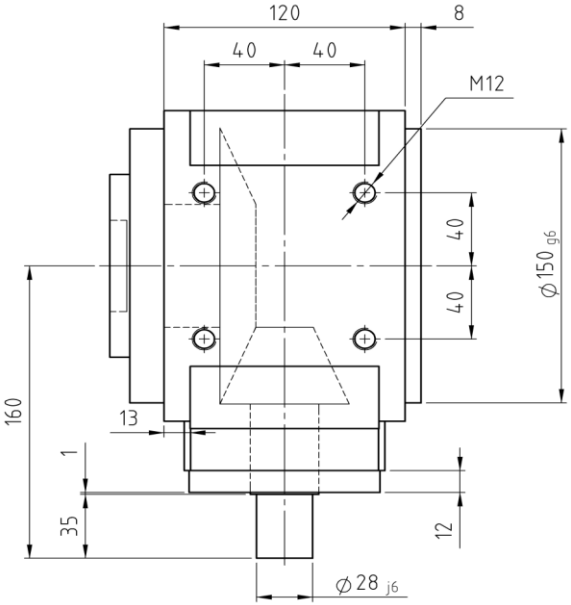

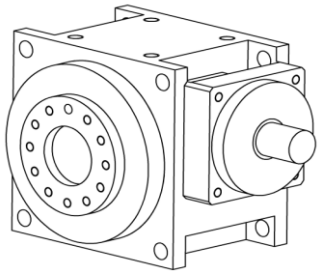

ZZ-Servoline®

Baugröße KN0260		3:1	4:1	5:1	6:1	8:1	10:1	12:1	15:1
Nennabtriebsmoment [1]	[Nm]	260	255	250	240	220	200	180	160
Max. Beschleunigungsmoment [2]	[Nm]	390	382	375	360	330	300	270	240
Not-Aus-Moment [3]	[Nm]	520	520	520	520	440	440	360	360
Max. Antriebsdrehzahl:	[min^{-1}]				6000				
Nennantriebsdrehzahl	[min^{-1}]				4000				
Verdrehspiel	[arcmin]				<6				
Wirkungsgrad [4]		>96%	>96%	>96%	>96%	>96%	>93%	>93%	>93%
Massenträgheitsmoment [5]	[kgcm²]	8,49	6,03	4,79	4,04	3,36	3,04	2,87	2,72
Torsionssteifigkeit									
Schalldruckpegel in 1m Abstand	[dB(A)]	<74	<73	<72	<72	<70	<70	<70	<69
Gewicht					17kg				
Zulässige Getriebetemperatur					-10°C - 90°C				
Schutzart					IP54				
Schmierung					Lebensdauerschmierung, CLP nach DIN51517				
Lebensdauer					>30000h				
ATEX Konformität (optional)					ExII 2G/D c,k T4/120°C				
Einbaulage					beliebig				

[1] Zyklusbetriebsweise S5
[2] max 1000 Zyklen pro Stunde
[3] max 1000x während der Getriebelebensdauer
[4] Bei Nenndrehzahl
[5] bezogen auf die Eingangswelle bei Nenndrehzahl

ZZ-Antriebe GmbH
An der Tagweide 12
76139 Karlsruhe
Tel.: +49-721-6205-0 Fax: +49-721-6205-10
eMail: info@zz-antriebe.de homepage: www.zz-antriebe.de

Maße/Darstellung unverbindl., Änderungen/Irrtümer vorbehalten, Stand 02/2013